OPMERKINGEN	
1	LASSEN p=3 TENZU ANDERS VERMELD
2	ALLE LASSEN RONDOM AFLASSEN
3	STALEN ONDERDELEN IN DE KLEUR VAN HET PORTAAL VOLGENS NATLAKSYSTEEM DOCUMENT NBD 0000X KONSERVEREN MUV POS 3,4,5 EN 6 RAL 9005
4	SCHILD VERVAARDIGEN VOLGENS PVE VDC
5	TOE TE PASSEN MATERIALEN VOLGENS PVE VDC

VOORAANZICHT

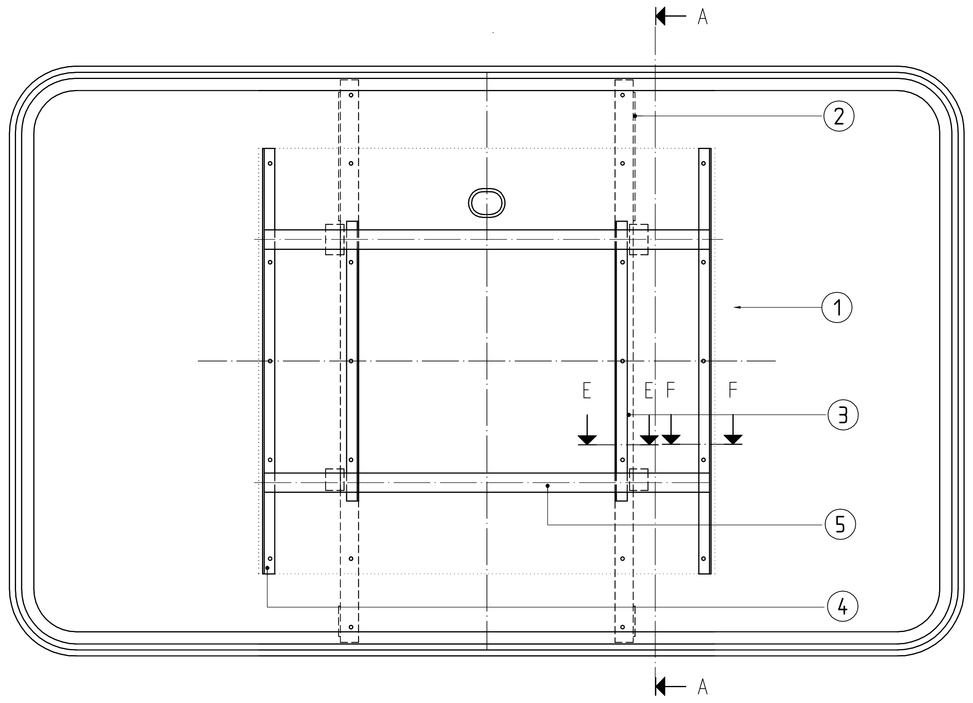

DOORSNEDE A-A

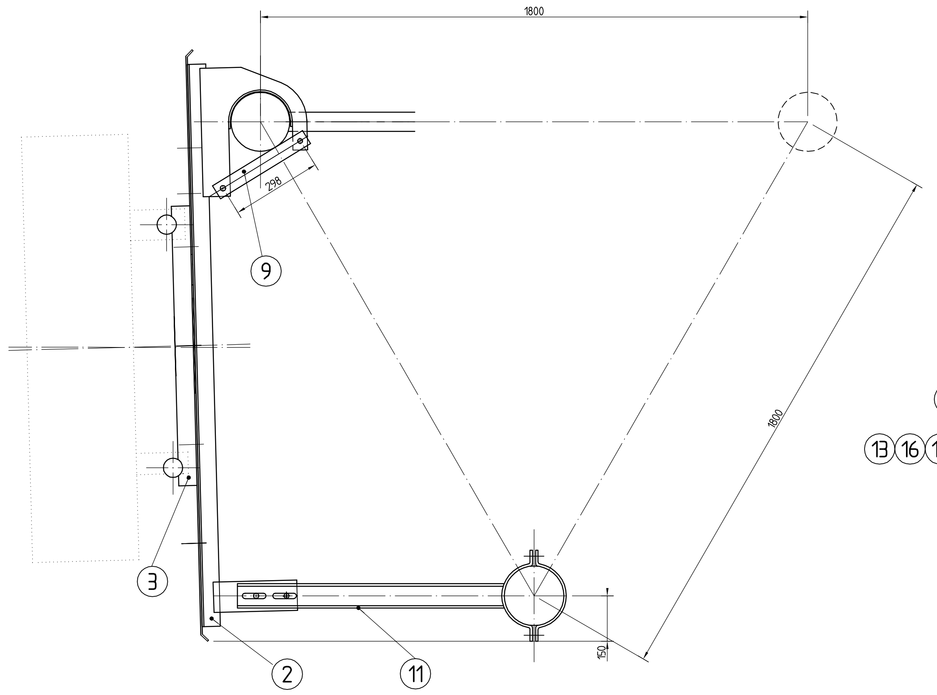

ACHTERGRONDSCHILD

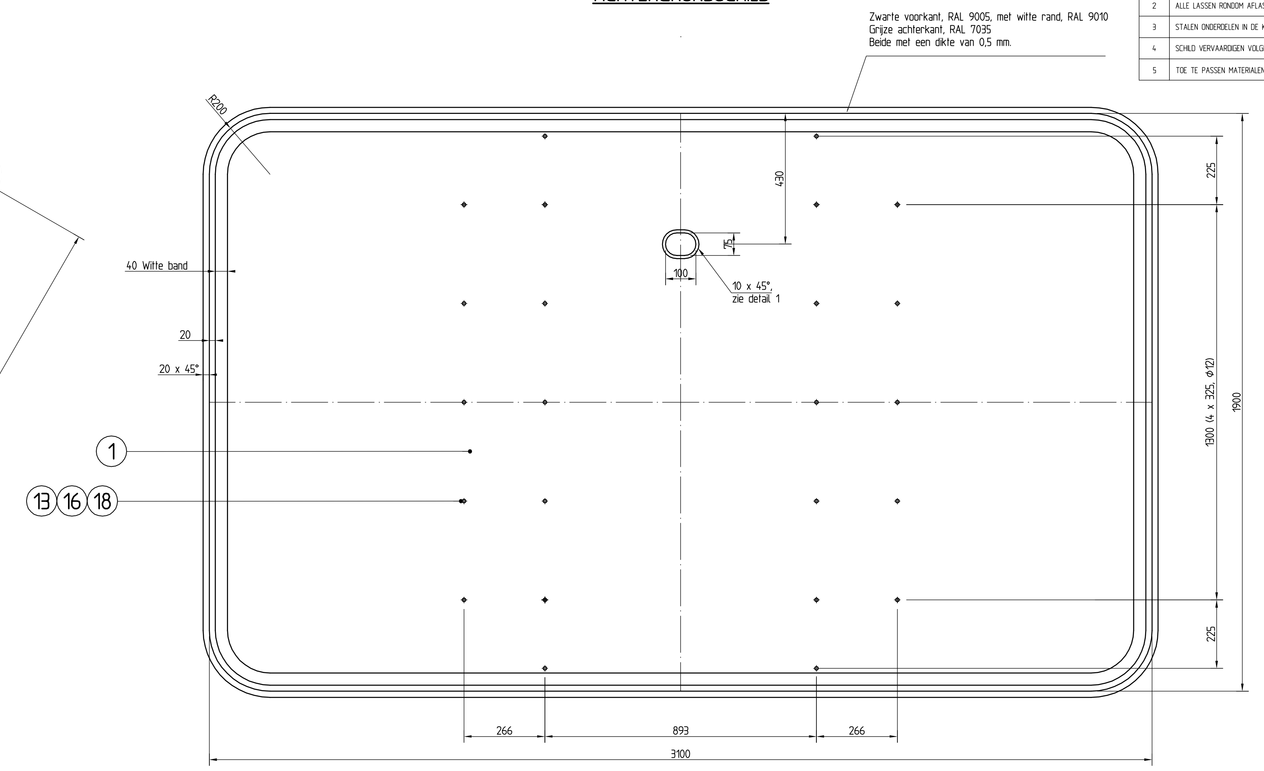

DETAIL I

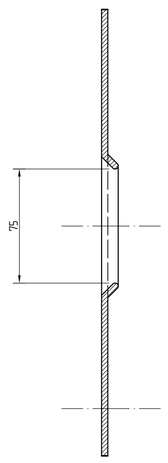

AANZICHT B-B

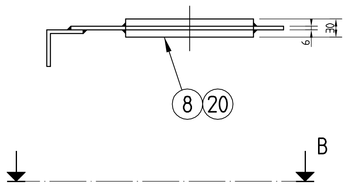

VERTIKALE DRAGER

(EEN KEER LINKS EN EEN KEER RECHTS UITVOEREN)

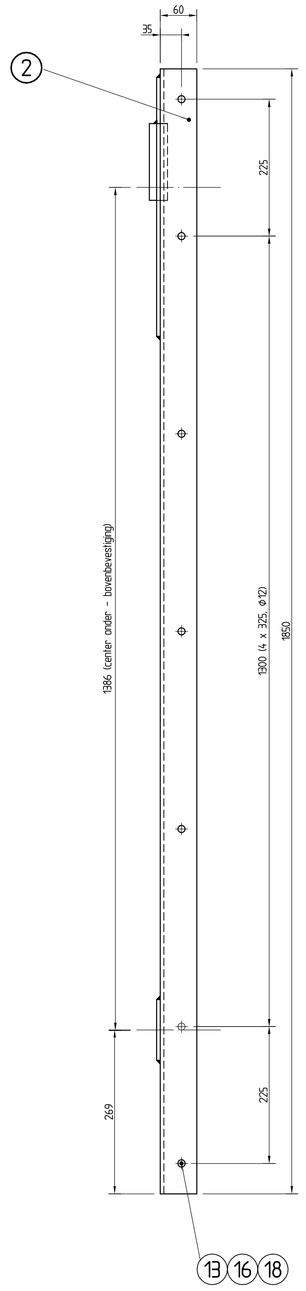

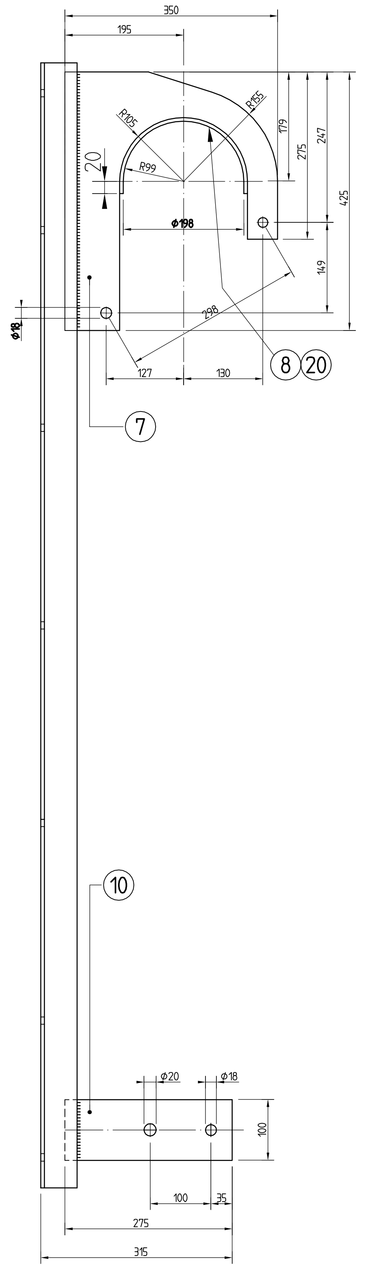

BUIZENFRAME

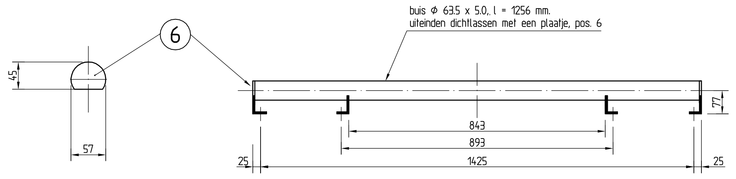

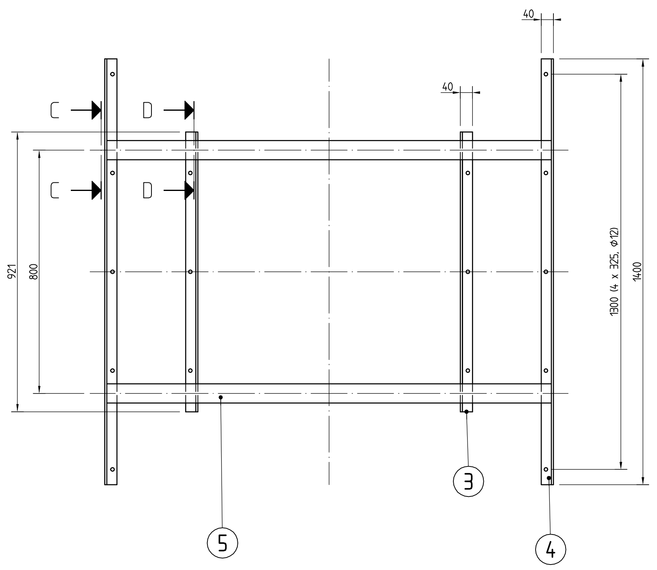

AFHOUDER

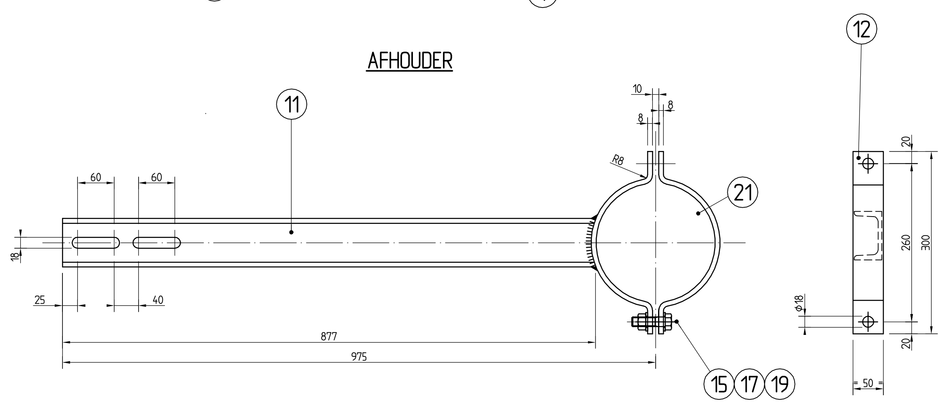

DOORSNEDE E-E

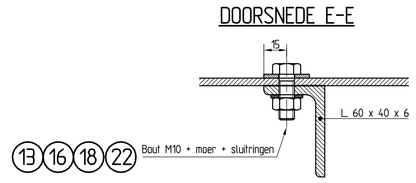

DOORSNEDE F-F

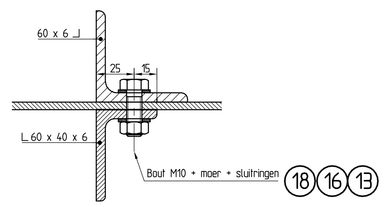

AANZICHT VLGS. PIJL C

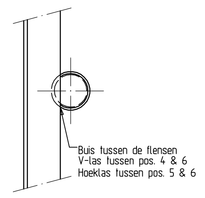

DOORSNEDE D-D

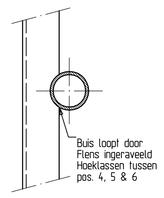

SLUITPLAAT

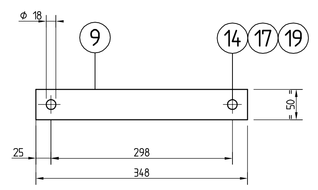

C		
B		
A		

POS.	AANT.	BENAMING	AANDUIDING/MATERIAAL	OPMERKING
1	1	ACHTERGRONDSCHILD	KUNSTSTOF	
2	2	VERTIKALE DRAGER	60X60X6 L=1400	1X LINKS EN RECHTS
3	2	ONGELIJKZIJDIGE HOEKSTAAL	60X40X6 L=1400	
4	2	ONGELIJKZIJDIGE HOEKSTAAL	60X40X6 L=1400	
5	2	BUIS	Φ 635 X 5 L=1256	
6	4	AFDEKPLAATJE	57X31 L=16	
7	2	HAAKPLAAT	350X10 L=425	
8	2	STRIP	30X6 L=1170	
9	2	SLUITPLAAT	50X6 L=348	
10	2	STEUNPLAAT	100X6 L=240	
11	2	AFHOUDER	UNP 80 L=563	
12	4	BUGEL	50X8 L=295	
13	20	BOUT	M10X25	
14	8	BOUT	M16X40	
15	4	BOUT	M16X50	
16	20	MOER	M10	
17	12	MOER	M16	
18	30	SLUITRING	Φ 21/11 DIK 2	
19	12	SLUITRING	Φ 30/18 DIK 3	
20	2	DENGTBAND	1mm DIK breedte 30 mm	PLAKKEN IN POS. 8
21	2	DENGTBAND	1mm DIK breedte 50 mm	PLAKKEN IN POS. 12
22	10	SLUITRING	Φ 30/10.5 DIK 2.5	

ministerie van verkeer en waterstaat — Rijkswaterstaat

hoofdafdeling Natte infrastructuur
afdeling staalbouw

bureau uitbesteding

Standaardisatie Portalen
Standaard 2011
Combi portaal (liggerbuis Φ 193.7)
Kunststof achtergrondschild 3100x1900
+ bevestiging voor signaalgever aan combi portaal

afk. par.
behoort bij
in 1 bladen: blad nr. 1
formaat A0
schaal 15; 110

getekend	J.K. de Vrink	par.	d.d. dec.-2011	projectcode	
gecontroleerd	H. Tiemensma	par.	d.d. dec.-2011	dossiercode	
vrijgegeven	W. Hijmans	par.	d.d. dec.-2011	dienstcode	
status Definitief		versie 0		reg.nr. RWS-VDC-2011-28	