OPMERKINGEN	
1	LASSEN a=3 TENZU ANDERS VERMELD
2	ALLE LASSEN RONDOM AFLASSEN
3	STALEN ONDERDELEN IN DE KLEUR VAN HET PORTAAL VOLGENS NATLAKSYSTEEM DOCUMENT NBD 00006 KONSERVEREN MUV POS 3,4,5 EN 6 RAL 9005
4	SCHILD VERVAARDIGEN VOLGENS PvE VDC
5	TOE TE PASSEN MATERIALEN VOLGENS PvE VDC

VOORAANZICHT

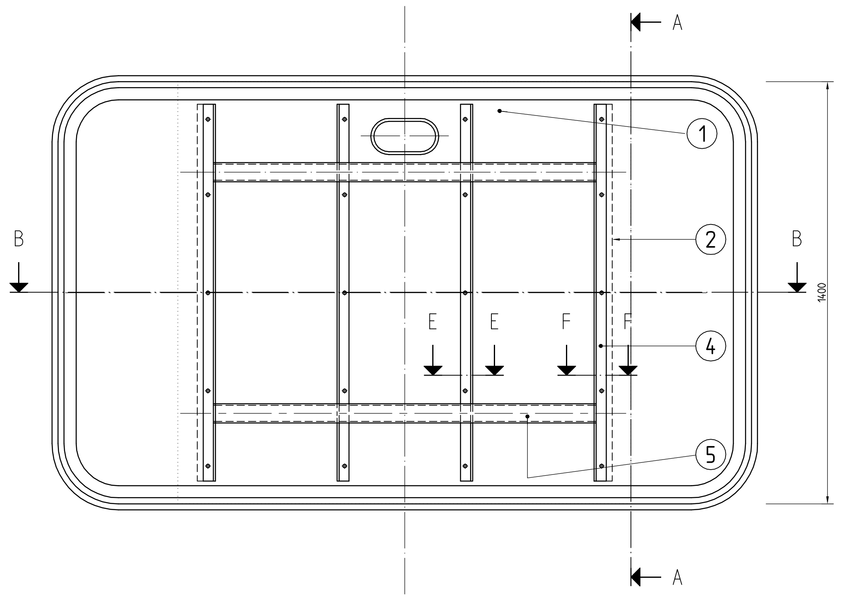

DOORSNEDE A-A

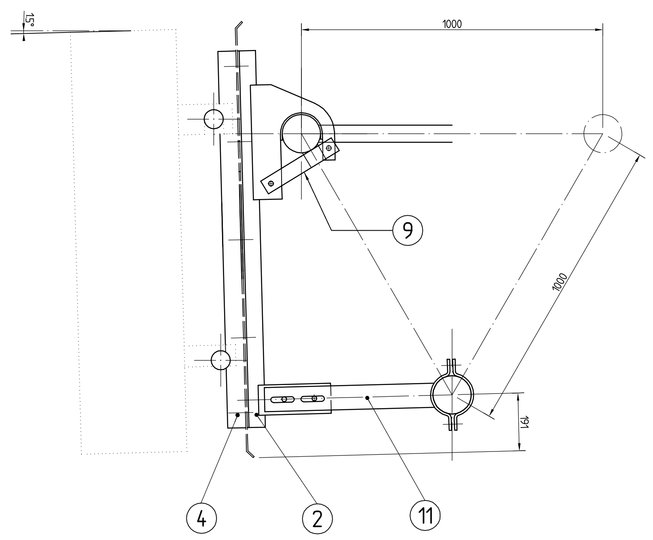

ACHTERGRONDSCHILD

Zwarte voorkant, RAL 9005, met witte rand, RAL 9010
Grijze achterkant, RAL 7035
Beide met een dikte van 0,5 mm.

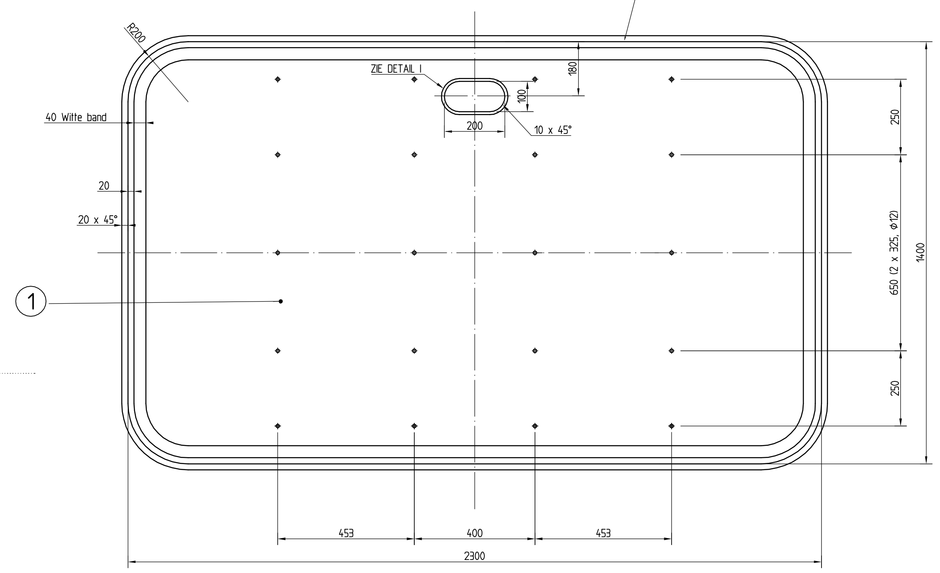

DETAIL I

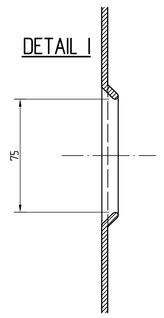

DOORSNEDE B-B

PLAATSINGSMOGELIJKHEDEN OPHANGHAKEN

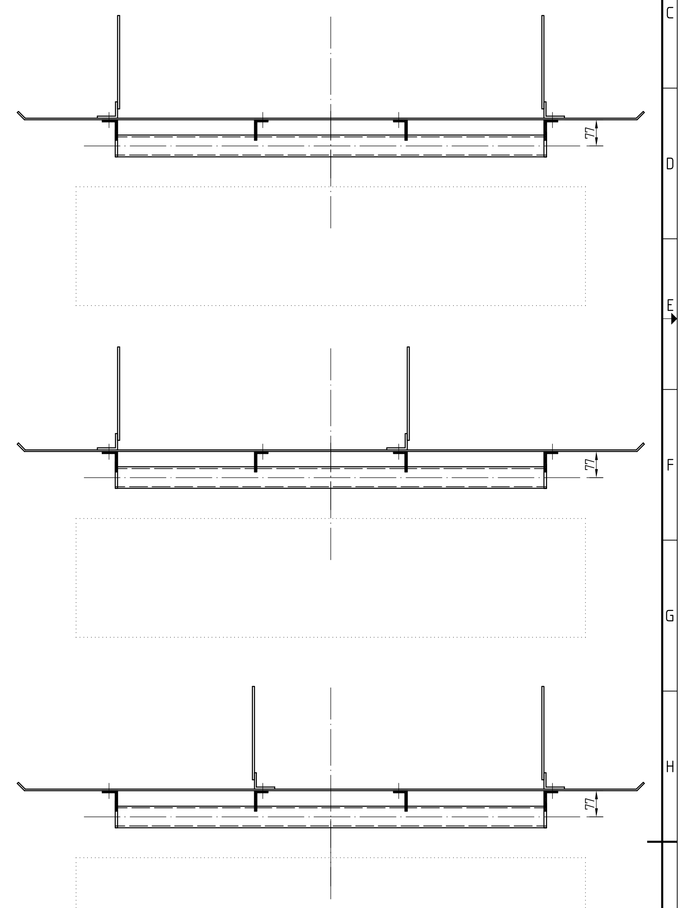

DOORSNEDE E-E

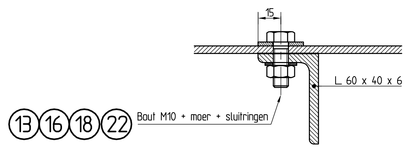

DOORSNEDE F-F

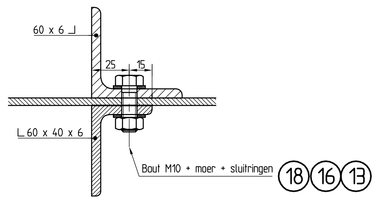

AANZICHT VLGS. PIJL C

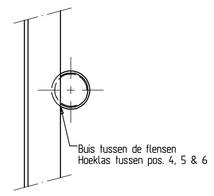

DOORSNEDE D-D

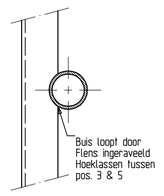

VERTIKALE DRAGER

(EEN KEER LINKS EN EEN KEER RECHTS UITVOEREN)

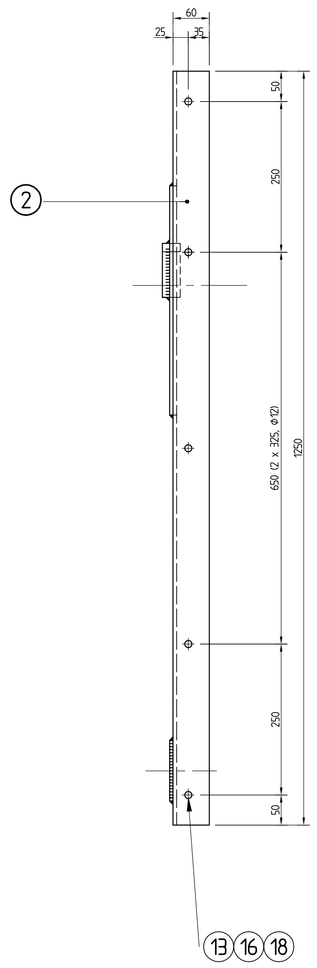

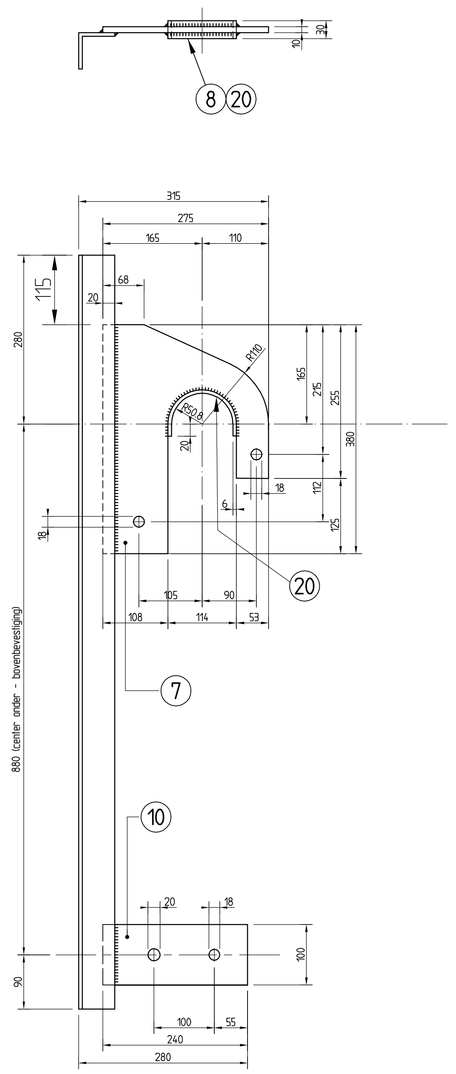

SLUITPLAAT

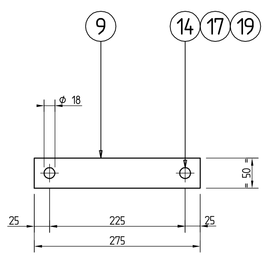

AFHOUDER

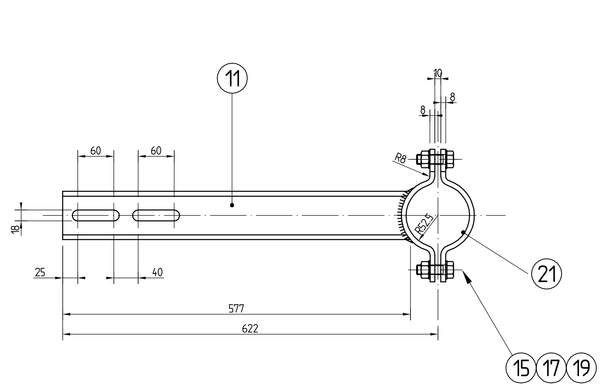

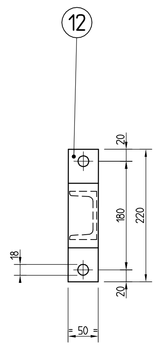

BUIZENFRAME

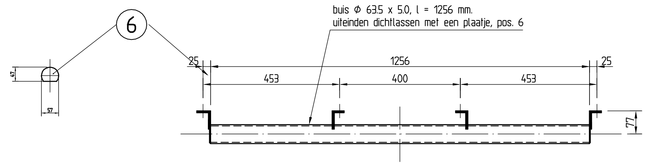

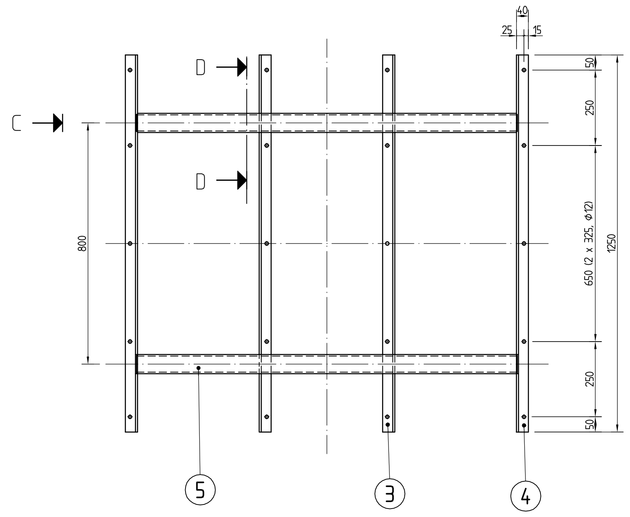

C		
B		
A		

POS.	AANT.	BENAMING	AANDUIDING/MATERIAAL	OPMERKING
1	1	ACHTERGRONDSCHILD	KUNSTSTOF	
2	2	VERTIKALE DRAGER	60X60X6 L=1400	1X LINKS EN RECHTS
3	2	ONGELIJKZIJDIGE HOEKSTAAL	60X40X6 L=1250	
4	2	ONGELIJKZIJDIGE HOEKSTAAL	60X40X6 L=1250	
5	2	BUIS	Φ 635 X 5 L=1256	
6	4	AFDEKPLAAT,E	STK3 L=66	
7	2	HAAKPLAAT	380X10 L=275	
8	2	STRIP	30X6 L=225	
9	2	SLUITPLAAT	50X6 L=275	
10	2	STEUPLAAT	100X6 L=240	
11	2	AFHOUDER	UNP 80 L=574	
12	4	BEUGEL	50X8 L=265	
13	20	BOUT	M10X25	
14	8	BOUT	M16X40	
15	4	BOUT	M16X50	
16	20	MOER	M10	
17	12	MOER	M16	
18	30	SLUITRING	Φ 25/11 DK 2	
19	12	SLUITRING	Φ 30/18 DK 3	
20	2	DONSTBAND	1mm DK breedte 30 mm	PLAKKEN IN POS. 8
21	2	DONSTBAND	1mm DK breedte 50 mm	PLAKKEN IN POS. 12
22	10	SLUITRING	Φ 30/10,5 DK 2,5	

ministerie van verkeer en waterstaat — Rijkswaterstaat — Bouwdienst

hoofdafdeling: Natte infrastructuur
afdeling: staalbouw

bureau uitbesteding

Standaardisatie Portalen
Standaard 2011
Signaleringsportaal (liggerbuis Φ 101,6)
Kunststof achtergrondschild 2900x1400
+ bevestiging voor signaalgever aan signalerings portaal

afk. | par.
behoort bij
in 1 bladen, blad nr. 1
formaat A0
schaal 1:5; 1:10

getekend	J.K. de Vink	par.	d.d. dec.-2011
gecontroleerd	H. Tiemersma	par.	d.d. dec.-2011
vrijgegeven	W. Hijmans	par.	d.d. dec.-2011

projectcode
doseercode
dienstcode

status: Definitief — versie: 0 — reg.nr.: RWS-VDC-2011-26